CLASSIC DUO OVAL

- puristische Einfachheit und schlichte Eleganz zeichnen diese Badewanne aus
- Baden zu zweit: zwei identische Rückenschrägen und Mittelablauf
- aus Kaldewei Stahl-Email 3,5 mm

Abbildungen ähnlich

Bitte beachten:
Bei der abgebildeten Wanne mit Griff handelt es sich um eine Sonderausführung. Für die Montage des Griffes ist eine Sonderlochbohrung (bereits im Preis enthalten) an der Badewanne erforderlich.

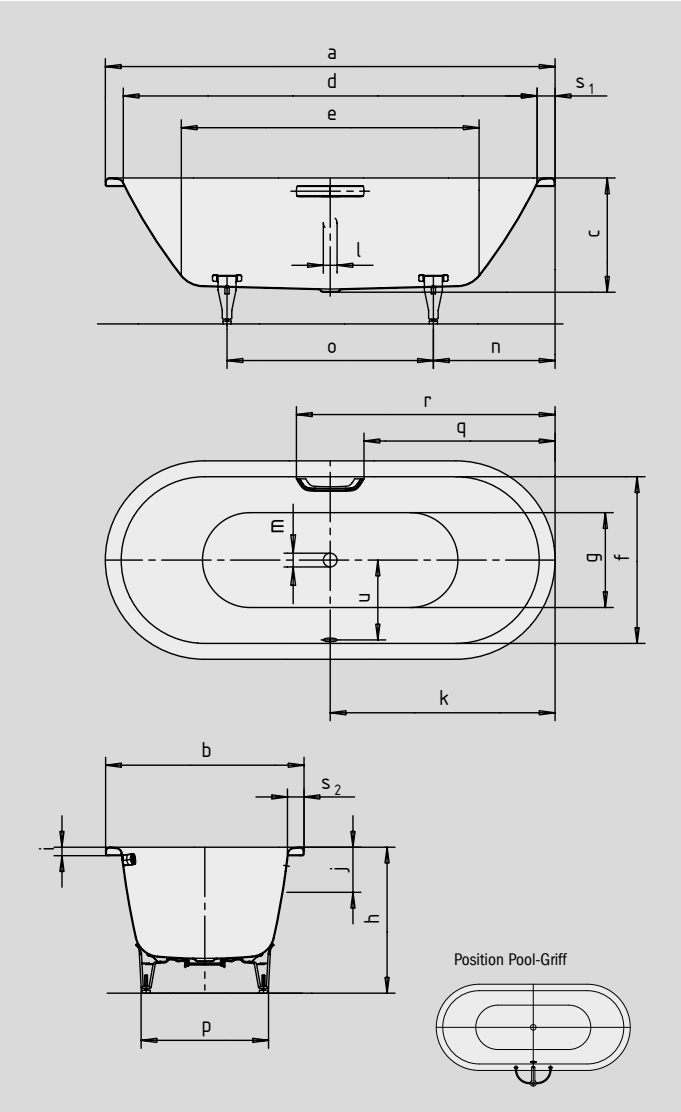

DEZENTE OPULENZ AMBIENTE KOLLEKTION

COMFORT SELECT

Modell-Nr.		**112**	**116**	**113**	**111**
Äußere Länge	a	1600	1700	1700	1800 mm
Äußere Breite	b	700	700	750	800 mm
Tiefe	c	430	430	430	430 mm
Innere Länge (oben)	d	1480	1580	1580	1680 mm
Innere Länge (unten)	**e**	**1030**	**1130**	**1130**	**1230 mm**
Innere Breite (oben)	f	580	580	630	680 mm
Innere Breite (unten)	g	450	450	500	550 mm
Höhe mit Füßen	h	560-590	565-600	555-590	555-590 mm
Randhöhe	i	32	32	32	32 mm
Abstand Oberkante bis Mitte Überlaufloch	j	70	70	70	70 mm
Abstand Wannenrand bis Mitte Ablaufloch	k	800	850	850	900 mm
Durchmesser Überlaufloch	l	52	52	52	52 mm
Durchmesser Ablaufloch	m	52	52	52	52 mm
Abstand Fußseite Wannenrand bis Mitte Fuß	n	560	560	560	600 mm
Abstand zwischen den Füßen	o	480	580	580	600 mm
Fußbreite max.	p	410	420	450	540 mm
Abstand Wannenrand bis Anfang Griff	q	672	–	722	772 mm
Abstand Wannenrand bis Ende Griff	r	928	–	978	1028 mm
Randbreite (Fußseite; Längsseite)	s_1; s_2	60; 60	60; 60	60; 60	60; 60 mm
Abstand Mitte Ab- bis Mitte Überlaufloch	u	280	280	305	330 mm
Nutzinhalt** in Ltr.		95	110	124	158
Gewicht der emaillierten Badewanne in kg		41	–	45	50
Antislip		∅ 288	∅ 288	∅ 435	∅ 435 mm
Vollantislip		850 x 240	900 x 300	900 x 300	900 x 300

Achtung, bei einigen Whirlsystemen kommt es zu Systemüberständen.
Nähere Informationen entnehmen Sie bitte der Technischen Info für Whirlsysteme.
Fertigungstechnische Änderungen, Toleranzen und Irrtümer vorbehalten. Abbildungen ähnlich.
** Nutzinhalt = Wasserinhalt abzgl. durchschnittlich 70 Ltr. Verdrängung.

KALDEWEI